闸室围墙改造、上闸首安全警戒区防护栏改造及通航套闸上闸首防撞设施等项目

（工程施工图）

南通兴洋水利勘测设计有限公司

二〇二三年九月

闸室围墙改造、上闸首安全警戒区防护栏改造及通航套闸上闸首防撞设施等项目

工程图纸目录

序号	工 程 项 目	类别	图纸编号	图幅	备 注
1	工程图纸目录	ML	01	A3	
2	设计总说明			A3	
3	围墙工程平面、立视图	WQ	01	A3	
4	围墙工程构造图1等	WQ	02	A3	
5	围墙工程构造图2等	WQ	03	A3	
6	防护栏改造工程平面图	FL	01	A3	
7	780B围栏构造图	FL	02	A3	
8	平开门、基础构造图	FL	03	A3	
9	防撞墩改造工程	FC	01	A3	

建设单位	如东县洋口外闸管理所			工程名称	闸室围墙改造、上闸首安全警戒区防护栏改造及通航套闸上闸首防撞设施等项目		
设计单位	南通兴洋水利勘测设计有限公司			图纸名称	工程图纸目录		
设 计		项目负责人		合同编号		工程编号	
制 图		审 核		设计编号		图纸编号	ML 01
校 核		批 准		设计阶段	施 工 图	日 期	2023.09

(未盖出图专用章为非正式文件)

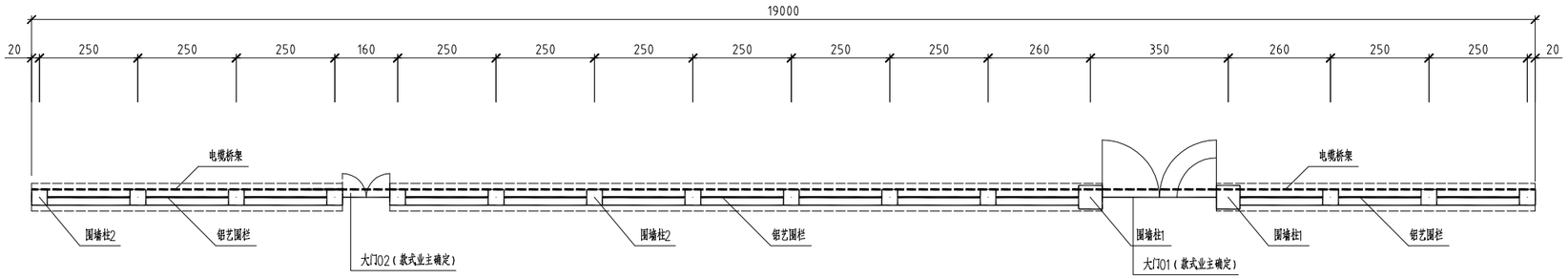

围墙改造工程平面图

（示意，间距以现有柱间距为准）

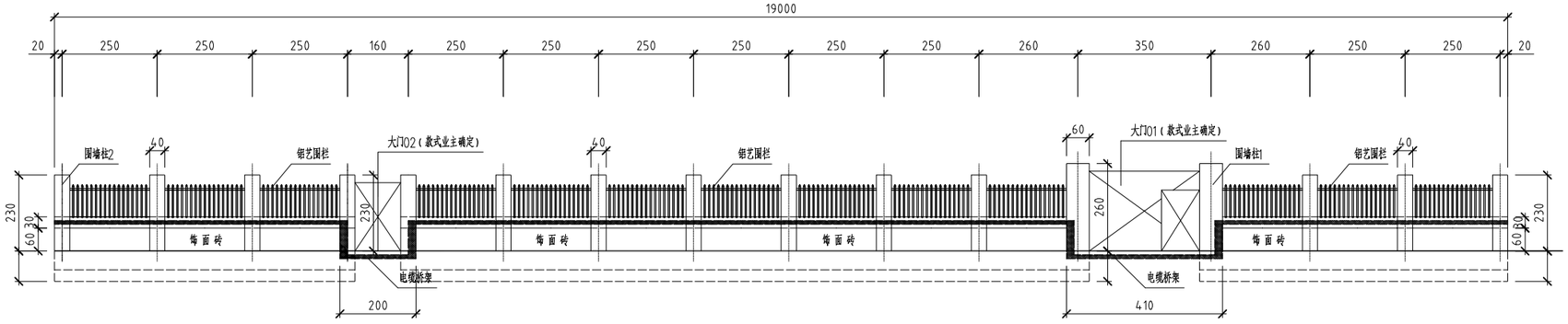

围墙改造工程立视图

（示意，间距以现有柱间距为准）

说明：

1、图中尺寸单位，均为厘米。

2、本工程位于如东县洋口外闸。

3、本围墙改造工程长度为190m，其中南、北端各设大门一个，共两个。

4、原有栏杆拆除，换铝艺围栏（型号JSD－04）。

5、原电缆桥架拆除，电缆线按设计要求重新铺设。

6、原有墙面饰面砖拆除，重新铺贴新饰面砖（款式业主自定）。

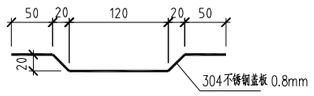

电缆桥架盖板(参考，单位mm)

（全工程约200米）

建设单位	如东县洋口外闸管理所			工程名称	闸室围墙改造、上闸首安全警戒区防护栏改造及通航套闸上闸首防撞设施等项目		
设计单位	南通兴洋水利勘测设计有限公司			图纸名称	围墙改造工程平面、立视图		
设　计		项目负责人		合同编号		工程编号	
制　图		审　核		设计编号		图纸编号	WQ　01
校　核		批　准		设计阶段	施工图	日　期	2023.09

（未盖出图专用章为非正式文件）

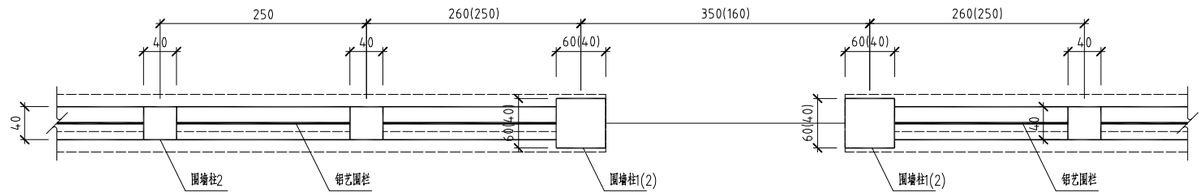

围墙典型平面图

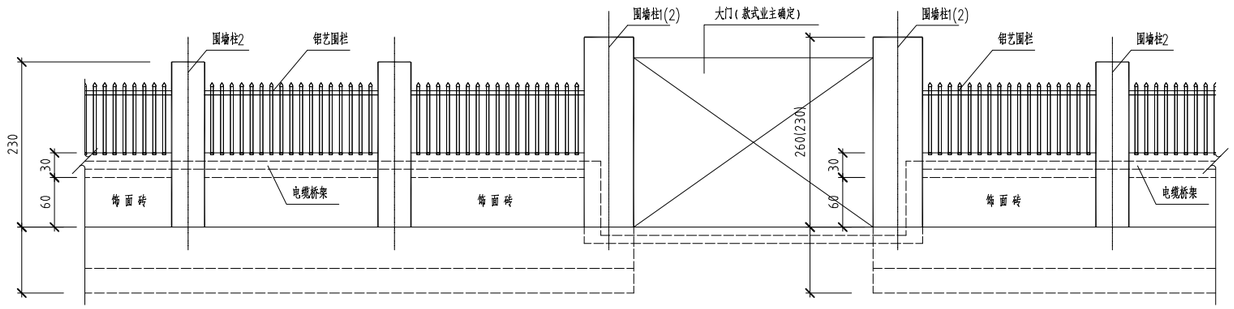

围墙典型立视图

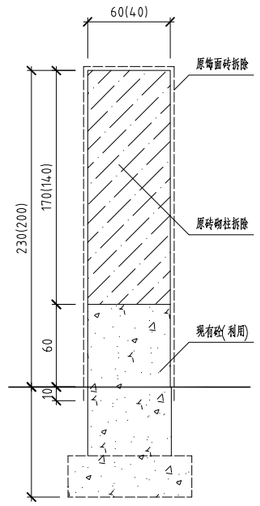

围墙柱拆除

(括号内对应围墙柱2)

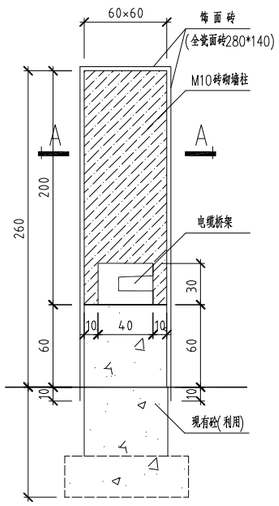

围墙柱1改造

(全工程2座)

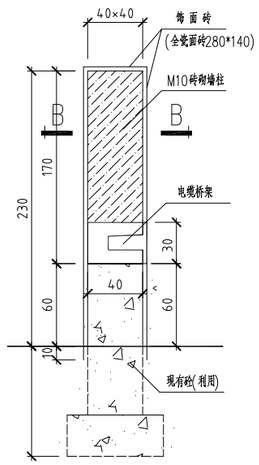

围墙柱2改造

(全工程75座)

主要工程统计

序号	名称	规格	特征	数量	备注
1	围墙柱1	60*60	260	2	
2	围墙柱2	40*40	230	75	
3	柱间围墙	40*30	246	74	原30*60
4	铝艺围栏	JSD-04	210	74	高120cm，市场成品
5	北门1	290*230		1	含小门
6	南门2	120*200		1	
7	电缆桥架	10*25		200	其中排水沟段6.5米

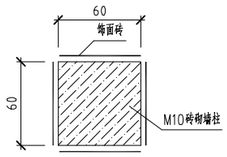

A－A

(全瓷面砖280*140)

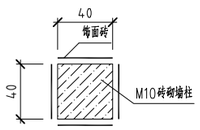

B－B

(全瓷面砖280*140)

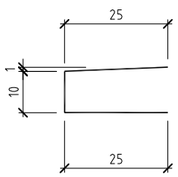

电缆桥架大样

建设单位	如东县洋口外闸管理所			工程名称	闸室围墙改造、上闸首安全警戒区防护栏改造及通航套闸上闸首防撞设施等项目		
设计单位	南通兴洋水利勘测设计有限公司			图纸名称	围墙改造工程构造图1等		
设　计		项目负责人		合同编号		工程编号	
制　图		审　核		设计编号		图纸编号	WQ　02
校　核		批　准		设计阶段	施 工 图	日　期	2023.09

(未盖出图专用章为非正式文件)

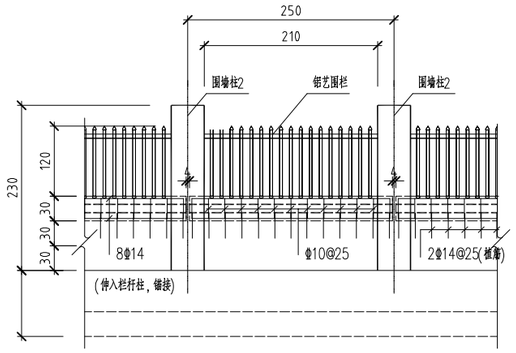

柱间围墙改造立视图

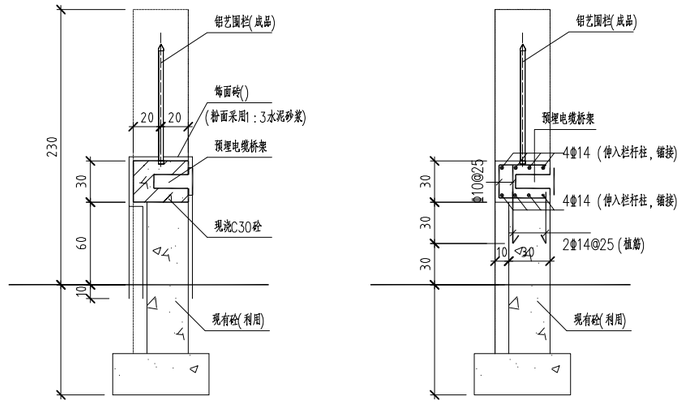

柱间围栏改造截面

(全工程74档)

铝艺围栏(JSD-04)

(片长2.10m，高1.20m，全工程74片)

饰面砖构造做法：

1、1：1水泥（或白水泥掺色）砂浆（细沙）勾缝。

2、贴8~10厚外墙饰面砖，在砖粘贴面上涂5厚粘结剂。

3、聚合物砂浆修补平整。

注：在南方多雨潮湿地区应采用抗渗性强的找平材料及勾缝材料。

注：

电缆桥架工程，含原电缆桥架拆除及电缆拆除、重新铺设安装。

本工程部分段通过西侧排水沟，该段接头需采用A级结构胶封堵严密，钢管接头两侧采用跨接线连接。

本工程电缆桥架均须采用接地连接。

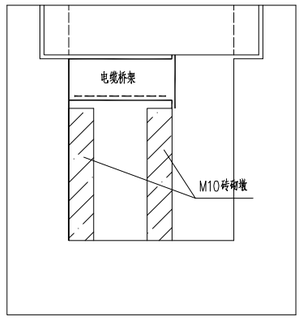

电缆桥架(排水沟)

(2段，总长6.5米)

建设单位	如东县洋口外闸管理所			工程名称	闸室围墙改造、上闸首安全警戒区防护栏改造及通航套闸上闸首防撞设施等项目		
设计单位	南通兴洋水利勘测设计有限公司			图纸名称	围墙改造工程构造图2等		
设　计		项目负责人		合同编号		工程编号	
制　图		审　核		设计编号		图纸编号	WQ 03
校　核		批　准		设计阶段	施 工 图	日　期	2023.09

(未盖出图专用章为非正式文件)

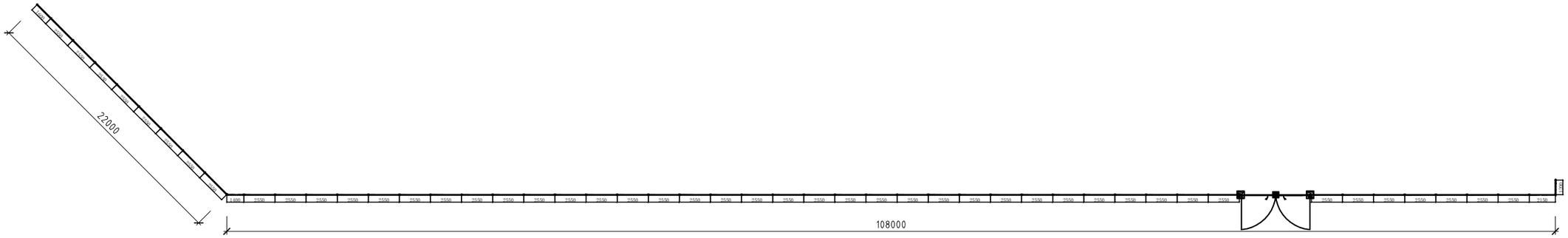

防护栏改造工程平面图（示意）

（长130米，间距以现有柱间距为准）

建设单位	如东县洋口外闸管理所			工程名称	闸室围墙改造、上闸首安全警戒区防护栏改造及通航套闸上闸首防撞设施等项目		
设计单位	南通兴洋水利勘测设计有限公司			图纸名称	防护栏改造工程平面图		
设　计		项目负责人		合同编号		工程编号	
制　图		审　核		设计编号		图纸编号	FL 01
校　核		批　准		设计阶段	施工图	日　期	2023.09

（未盖出图专用章为非正式文件）

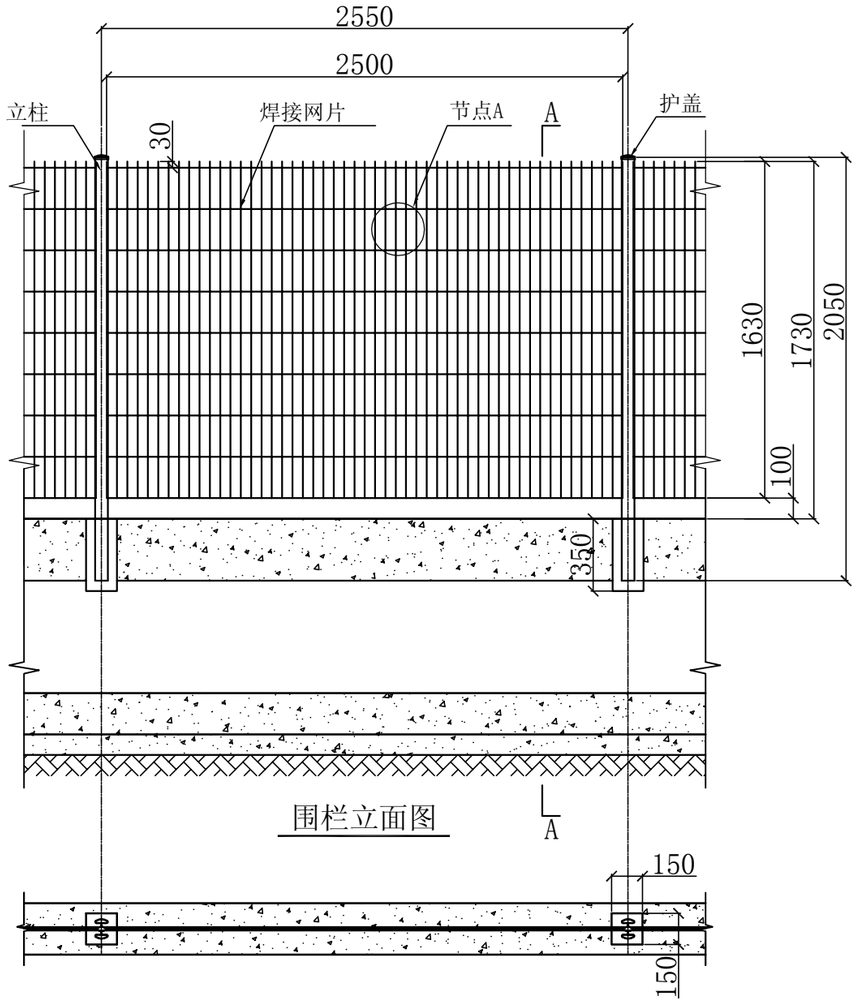

围栏立面图

围栏平面图

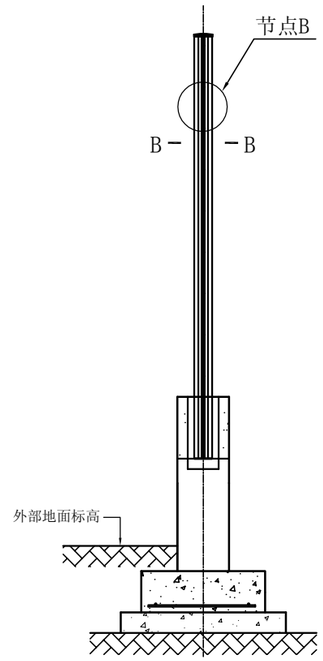

A-A剖面图

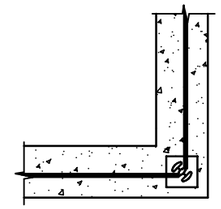

转角处

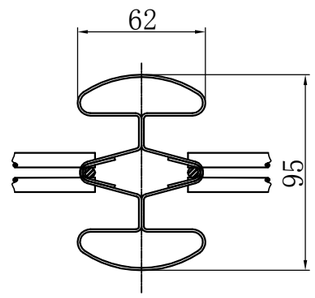

B-B剖视图10:1

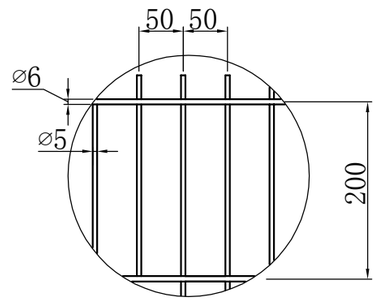

节点A4:1

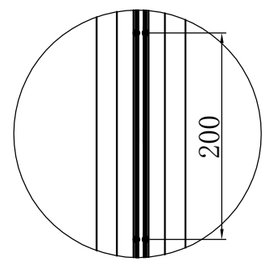

节点B5:1

技术要求:

1、图中所标注尺寸为中心线尺寸，单位为mm计；
2、围栏由直埋式立柱（含顶盖）、片网等构件组成；
3、围栏安装高度为1730，立柱中心距为2550；
4、立柱采用双支立柱拼装组成，材料为连续热镀锌钢板，镀锌量≥120g/m²(双面)；
5、立柱截面尺寸为62×95×1.2，高度为2050；
6、片网采用高强度冷拔热镀锌钢丝电阻熔焊制成，钢丝直径φ6+φ5+φ6，镀锌量≥120g/m²；
7、片网高度为1630，宽度为2500，网格为50×200；
8、立柱、片网表面采用高附着力热固性聚酯粉末，涂层厚度≥80μm；
9、围栏基础采用C30混凝土现浇（可预制）．预留150×150×350立柱埋入孔，立柱埋入后二次浇筑固埋入深度为300；
10、整体条基长度超过75米时应设置伸缩缝。

建设单位	如东县洋口外闸管理所			工程名称	闸室围墙改造、上闸首安全警戒区防护栏改造及通航套闸上闸首防撞设施等项目		
设计单位	南通兴洋水利勘测设计有限公司			图纸名称	780B围栏构造图		
设　计		项目负责人		合同编号		工程编号	
制　图		审　核		设计编号		图纸编号	FL 02
校　核		批　准		设计阶段	施工图	日　期	2023.09

(未盖出图专用章为非正式文件)

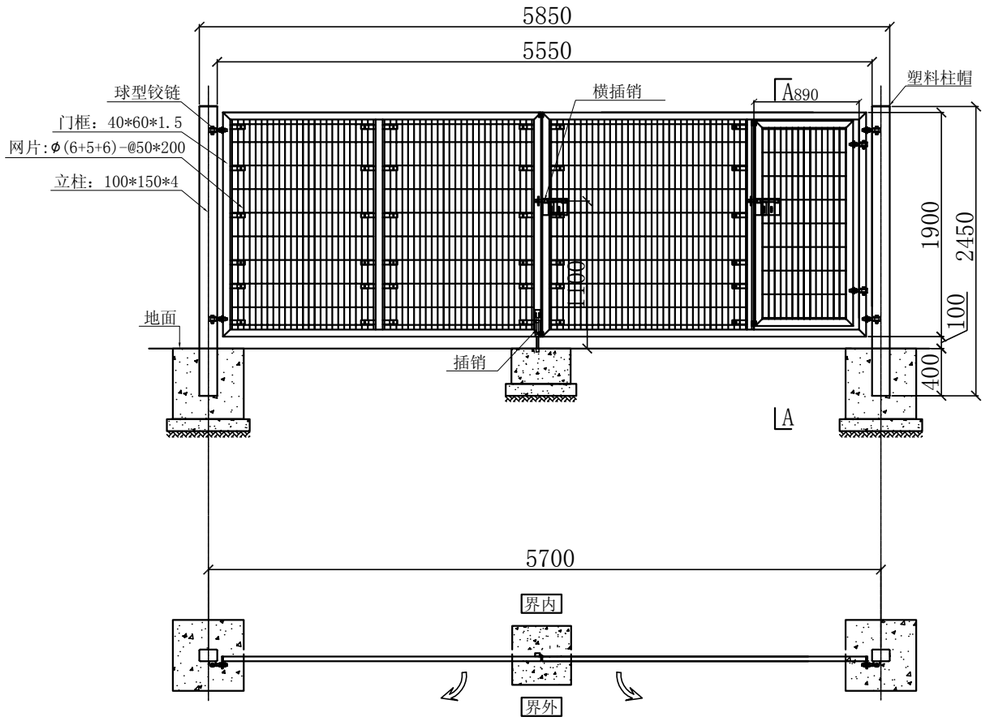

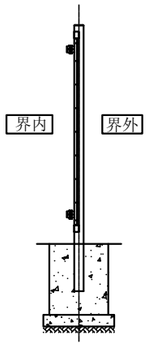

A-A

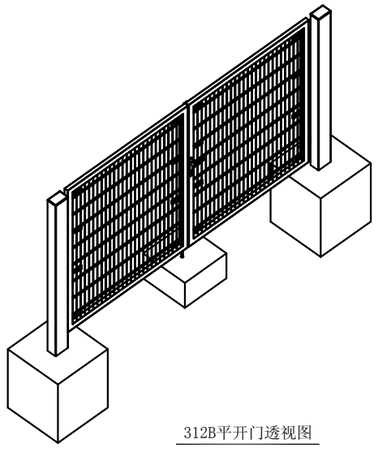

312B平开门透视图

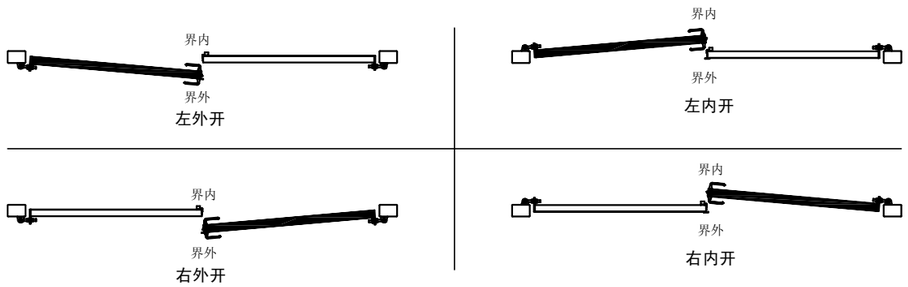

开启方向示意图

说明:

1、图中所标注尺寸单位为mm计；
2、选用固耐特312B平开门；
3、平开门由门柱、门体、五金附件组成；
4、主构件规格：门柱100*150*4、门框40*60*1.5、网片 φ(6+5+6)-@50*200；
5、加工工艺：门体基材采用Q235/B高频焊接矩形钢管进行结构焊接成型后，经抛丸除锈、热喷锌、富锌磷化、固耐特特殊防腐涂层、最后静电涂装PE聚酯粉末涂料，门体的防腐能力达到10年以上；
6、基础需用C30混凝土浇注，基础必须严格按图施工，误差控制在5mm以内。

建设单位	如东县洋口外闸管理所			工程名称	闸室围墙改造、上闸首安全警戒区防护栏改造及通航套闸上闸首防撞设施等项目		
设计单位	南通兴洋水利勘测设计有限公司			图纸名称	平开门、基础构造图		
设　计		项目负责人		合同编号		工程编号	
制　图		审　核		设计编号		图纸编号	FL 03
校　核		批　准		设计阶段	施工图	日　期	2023.09

（未盖出图专用章为非正式文件）

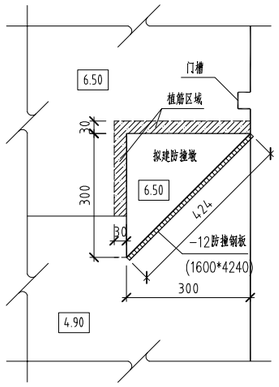

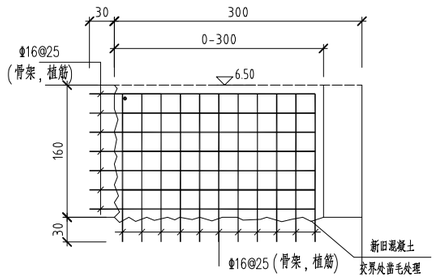

植筋有效深度≥300mm
钻孔直径32mm
孔内填A级快固型胶粘剂

防撞墩立视图

(1处，船闸上首西侧)

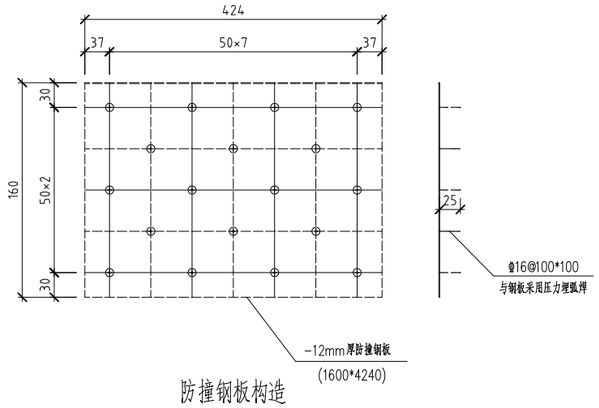

防撞钢板构造

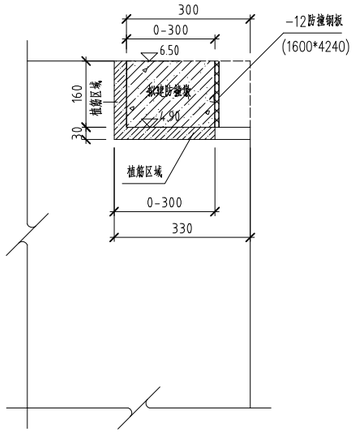

防撞墩改建工程

(1处，船闸上首西侧)

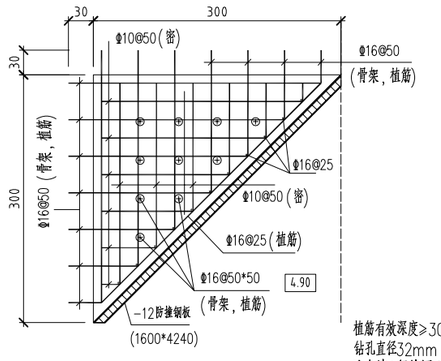

植筋有效深度≥300mm
钻孔直径32mm
孔内填A级快固型胶粘剂

防撞墩平面图

(1处，船闸上首西侧)

说明：

1、图中高程以米计，其余尺寸均为厘米计。

2、图中新增砼等级为C30，砼抗渗、抗冻等级分别为W6和F100.

3、外露砼表面采取环氧净浆封闭处理，封闭涂层涂刷两遍。

4、本项目植筋采用A级植筋胶。电锤成孔后，需将孔内灰层清理干净，植筋前需保证孔内干燥。

5、浇筑混凝土前，需将待浇区域进行凿毛处理，清理碎渣及灰尘后，需涂刷一层界面剂后，方可浇筑混凝土。

6、需特别注意，临近河道一侧的植筋，需距离地面边界15cm。

6、护面钢板为Q235B，钢筋采用HRB400，防腐采用无机富锌底漆80um＋氯化橡胶面漆80um。

建设单位	如东县洋口外闸管理所			工程名称	闸室围墙改造、上闸首安全警戒区防护栏改造及通航套闸上闸首防撞设施等项目		
设计单位	南通兴洋水利勘测设计有限公司			图纸名称	上闸首防撞墩改造工程		
设　计		项目负责人		合同编号		工程编号	
制　图		审　核		设计编号		图纸编号	FC　01
校　核		批　准		设计阶段	施工图	日　期	2023.09

(未盖出图专用章为非正式文件)